Türk Psikolojik Danışma ve Rehberlik Dergisi
2010, 4 (34), 174-182

Temel Empati Ölçeği Türkçe Uyarlaması: Geçerlik ve Güvenirlik Çalışması

Turkish Adaptation of Basic Empathy Scale: Validity and Reliability Study

Çiğdem Topcu,[1] Özgür Erdur-Baker[2], ve Yeşim Çapa-Aydın[3]

Öz: Araştırmanın amacı, Temel Empati Ölçeği'nin (TEÖ; Jolliffe ve Farrington, 2006) Türkçe uyarlamasını yapıp, geçerlik ve güvenirliğine ilişkin kanıtları incelemektir. Yirmi maddeden oluşan ölçek Türkçe'ye çevrilmiş ve İngilizce'ye geri çevirisi yapılmıştır. Maddeler 6 öğrencilik odak grubu ve iki uzman tarafından değerlendirilmiştir. Son haline getirilen ölçek 13-21 yaş arası öğrencilerden oluşan 358 ve 359 kişilik iki ayrı çalışma grubuna uygulanmıştır. İlk çalışma grubu verileriyle yapılan doğrulayıcı faktör analizi (DFA) sonucunda, modifikasyon indeksleri doğrultusunda bazı değişiklikler yapılmıştır. İkinci çalışma grubu verileriyle modifiye edilen model için DFA tekrarlanmış ve indeksler yeterli bulunmuştur. Faktör analiz bulguları orijinal çalışmayı destekler niteliktedir. Ölçeğin ayrılma (divergent) geçerliğini test etmek amacıyla Yenilenmiş Siber Zorbalık Envanteri (Topcu ve Erdur-Baker, 2010) ve Geleneksel Zorbalık Anketi (Topcu, 2008) ile ilişkisi incelenmiş ve ilişki her iki zorbalık ölçeği ile beklenen yönde (negatif) bulunmuştur. Güvenirlik için hesaplanan Cronbach alfa katsayıları yeterli (.76 - .80 aralığında) bulunmuştur. Sonuçta, TEÖ'nin Türkçe uyarlamasının yeterli psikometrik özelliklere sahip olduğu ve empati düzeyini belirlemek amacıyla Türkiye'de kullanılabileceği görülmektedir.

Anahtar Sözcükler: Empati, Temel Empati Ölçeği, geçerlik, güvenirlik, doğrulayıcı faktör analizi

Abstract: This study aims to adapt the Basic Empathy Scale (BES; Jolliffe and Farrington, 2006) and examined the validity and reliability features of it. Translation and back translation of the 20-item scale were made. Items were evaluated by a focus group of 6 students and two experts. Two different groups of participants (ages 13-21) completed the final version of the scale. As a result of confirmatory factor analysis (CFA) with the first group of participants (358) some modifications were made. CFA was repeated with the modified scale on the second group of participants (359) and the fit indices were deemed satisfactory. The significant negative correlations of the scale with the Revised Cyber Bullying Inventory (Topcu and Erdur-Baker, 2010) and Traditional Bullying Questionnaire (Topcu, 2008) provided evidence for the divergent validity of the scale. Cronbach alpha coefficients ranging from .76 to .80 for each scale were observed. Therefore, the psychometric properties of the Turkish version of BES were satisfactory and can be used to measure cognitive and affective empathy levels of Turkish adolescents.

Key Words: Empathy, Basic Empathy Scale, validity, reliability, confirmatory factor analysis

Eisenberg ve Strayer'e (1987) göre empati "bir başkasının duygusal durumuna ve bilişsel konumuna cevap olarak ortaya çıkan ve bu durumlarla paralellik gösteren bir tepki"dir (s. 5). Uluslararası alanyazın incelendiğinde, ilk olarak, araştırmacıların empatinin sadece bilişsel (Hogan, 1969) ya da sadece duygusal (Mehrabian ve Epstein, 1972) boyutu olan bir kavram olduğunu savundukları görülmektedir. Daha sonraları ise Davis (1980) ve Hoffman (1987) gibi araştırmacılar, empati kavramının çok boyutlu olduğunu dile getirmişlerdir. Davis'e (1980) göre empatinin perspektif alma, empatik ilgi (empathic concern), fantezi ve kişisel stres olmak üzere dört alt boyutu vardır. Benzer şekilde Hoffman (1987) da çok boyutlu yak-

Yazar Notları: Bu makale, Orta Doğu Teknik Üniversitesi Sosyal Bilimler Enstitüsü'nde Doç. Dr. Özgür Erdur-Baker danışmanlığında Çiğdem Topcu tarafından yapılan "The Relationship of Cyber Bullying to Empathy, Gender, Traditional Bullying, Internet Use and Adult Monitoring" adlı yükseklisans çalışmasının bir bölümüdür. Çalışmanın bir bölümü I. Uluslararası Türkiye Eğitim Araştırmaları Kongresi'nde sözel bildiri olarak sunulmuştur.

[1] Çiğdem Topcu, Araş. Gör., Orta Doğu Teknik Üniversitesi, Ankara.
[2] Özgür Erdur-Baker, Doç. Dr., Orta Doğu Teknik Üniversitesi, Ankara.
[3] Yeşim Çapa-Aydın, Yrd. Doç. Dr., Orta Doğu Teknik Üniversitesi, Ankara.

laşımı desteklemiş ve empatinin bilişsel ve duygusal olmak üzere iki boyutu olduğunu dile getirmiştir. Bilişsel boyut Staub (1987) tarafından karşıdakinin bir olaydan ya da durumdan nasıl hissedebileceğini anlamak, bu hislerin farkında olmak şeklinde açıklanmıştır. Duygusal boyut ise deneyimi yaşayan kişi ile aynı şekilde hissetmek ve bunu karşı tarafa duyurmaktır (Staub, 1987). Hoffman'ı (1987) destekler biçimde, en çok kabul gören ve günümüzde devam eden yaklaşım empatinin bilişsel ve duygusal olmak üzere iki alt boyutunun olduğunu iddia eden yaklaşımdır (Eisenberg ve Strayer, 1987; Jolliffe ve Farrington, 2006; Staub, 1987). Hoffman'a göre (1984) kişinin karşısındaki ile empati kurabilmesi için önce kendisi ile karşısındaki kişinin ayrımını bilişsel olarak yapabilmesi ve karşısındaki kişinin hangi duygu durumu içerisinde olduğunu bilişsel olarak ayırt edebilmesi gerekir. Bilişsel boyutun yanı sıra, empati gelişimini inceleyen yazarlar, duygusal boyutun önemini de vurgulayarak, doğumundan itibaren insanın çevresindekilerin duygularını bilişsel olarak algılayıp duygusal olarak tepkiler verdiğini dile getirmişlerdir (Tompson ve Gullone, 2003).

İnsan yaşamında bu denli önemi olan empati kavramı, psikoloji ve psikolojik danışmanlık alanyazında da oldukça önemli bir kavram olarak karşımıza çıkmaktadır. Empati düzeyinin insan yaşamındaki önemi, kişilerin davranışlarında değişikliğe neden olmasından kaynaklanmaktadır. Empati seviyesi farklı olan kişilerin farklı biçimlerde davranış örüntüleri sergilediği görülmektedir (Kaukiainen ve ark., 1999). Örneğin, Miller ve de Haar (1997) empati düzeyi yüksek çocukların bir yaşından itibaren duygusal tepkilerinin, kendi kendilerini kontrol kapasitelerinin ve içsel bir motivasyon ile prososyal davranış sergileme seviyelerinin empati düzeyi düşük olanlara göre daha yüksek olduğunu bulmuştur. Benzer biçimde, empati düzeyi yüksek olan kişilerin prososyal ve alturistik davranışa, empati düzeyi düşük olanlara kıyasla daha yatkın olduğu görülmektedir (Eisenberg ve Miller, 1987; Eisenberg ve Strayer, 1987). Empati düzeyinin sıralanan davranışlar dışında saldırgan ve antisosyal davranışlarla da ilgilidir (Jolliffe ve Farrington, 2004). Empati saldırgan ve antisosyal davranışların azaltılmasına yardımcı olur ve empati ile saldırganlık (Loudin, Loukas, ve Robinson, 2003) ve zorbalık (Endresen ve Olweus, 2001; Gini, Albiero, Benelli, ve Altoe, 2007) arasında ters yönlü bir ilişki vardır. Benzer biçimde, empati düzeyi cinsiyete göre incelendiğinde kadınlar ve erkekler arasında kadınların empati düzeyinin daha yüksek olduğu konusunda alanyazında bir uzlaşmaya varıldığı görülmektedir (Endresen ve Olweus, 2001; Lennon ve Eisenberg, 1987). Rueckert ve Naybar'a (2008) göre empati düzeyi hangi yöntemle ölçülürse ölçülsün, kadınların erkeklerden daha empatik olduğu bulgusu değişmemektedir.

Görüldüğü üzere empati düzeyinin önemli birçok kavram ile pozitif ya da negatif ilişkisi vardır. Fakat empati düzeyini ölçmek için yeterli psikometrik özelliklere sahip güncel Türkçe ölçüm araçlarının sayısı sınırlıdır. Empatiyi ölçmek için alanyazında rastlanan ölçme araçları Hogan Empati Ölçeği (Hogan Empathy Scale; Hogan, 1969), Duygusal Empati Ölçeği (Questionnaire Measure of Emotional Empathy; Mehrabian ve Epstein, 1972), Kişilerarası Reaktivite İndeksi (Interpersonal Reactivity Index; Davis, 1980) ve Temel Empati Ölçeği'dir (Basic Empathy Scale; Jolliffe ve Farrington, 2006). Bu ölçekler arasından Temel Empati Ölçeği'nin Türkçe uyarlaması yapılarak alanyazına kazandırılmasına karar verilmiştir. Bunun nedenleri arasında Temel Empati Ölçeği'nin en son geliştirilen ölçek olması, en son kuramsal çalışmaların işaret ettiği gibi hem duygusal hem de bilişsel empatiyi ölçmeyi hedeflemesi yer almaktadır. Bu nedenlerin yanı sıra Temel Empati Ölçeği istenildiği gibi bilişsel empatiyi perspektif alma kavramından, duygusal empatiyi ise sempati kavramından ayırt ederek ölçmektedir (Jolliffe ve Farrington, 2006). Alanyazında adı geçen diğer ölçme araçlarından Duygusal Empati Ölçeği (Mehrabian ve Epstein, 1972) sadece duygusal empatiyi ölçmektedir. Kişilerarası Reaktivite İndeksi (Davis, 1980) ise bilişsel empatiyi ölçmeyi hedeflemekte fakat bu kavramı "perspektif alma" ile ölçmektedir (Jolliffe ve Farrington, 2006). Ayrıca, Duygusal Empati Ölçeği (Mehrabian ve Epstein, 1972) ve Kişilerarası Reaktivite İndeksi (Davis, 1980) empati kavramının özellikleri arasında sempati kavramının özelliklerini sıralayarak empati ve sempati kavramlarını karıştırmışlardır. Son olarak, Temel Empati Ölçeği, Duygusal Empati Ölçeği (Mehrabian ve Epstein, 1972) ve Kişilerarası Reaktivite İndeksi'nin (Davis, 1980) aksine ulaşılabilirliği kolay olan üniversite öğrencileri ile değil ergenler ile geliştirilmiştir ve ergenleri konu alan araştırmalarda kullanılması daha uygun olacaktır.

Türkiye'de yapılan çalışmalarda kullanılan empati ölçekleri araştırıldığında ise çok az ölçekle karşılaşılmıştır. Araştırmalarda Dökmen (1988) tarafından geliştirilen Empatik Eğilim Ölçeği'nin ve Empatik Beceri Ölçeği'nin kullanıldığı görülmektedir. Dökmen (1988) tarafından geliştirilen ölçekler kültüre uygunluk açısından önemli olsa da, ölçeklerin uzun olması ve puanlamada karşılaşılan zorluklar nedeniyle pratik bulunmamıştır. Temel Empati Ölçeği ise kolay anlaşılır ve kolay uygulanabilir bir ölçektir. Yukarıda sınırlılıkları tanımlanan Kişilerarası Reaktivite İndeksi (Davis, 1980) ise Engeler ve Yargıç (2007) tarafından Türkçe'ye çevrilmiştir. Türkçe'deki kullanılabilir öl-

çek çeşitliliğini artırmak için bu çalışmada Temel Empati Ölçeği'nin (Jolliffe ve Farrington, 2006) Türkçe uyarlaması yapılarak geçerlik ve güvenirliğine ilişkin kanıtların incelenmesi hedeflenmektedir.

Temel Empati Ölçeği'nin Orijinal Geçerlik ve Güvenirlik Çalışması

Temel Empati Ölçeği Jolliffe ve Farrington (2006) tarafından dört temel duygu (korku, üzüntü, öfke, mutluluk) çerçevesinde empati seviyesini ölçmek için geliştirilmiştir. İlk olarak, Likert tipi beşli derecelendirmeli (*1= Kesinlikle Katılmıyorum, 2= Katılmıyorum, 3=Ne Katılıyorum, Ne Katılmıyorum, 4= Katılıyorum, 5= Kesinlikle Katılıyorum*) 40 madde geliştirilmiş ve 363 ergene (194 erkek, 169 kız) uygulanmıştır. Katılımcıların yaş ortalaması 14.8 (*SS*= 0.48) olarak bulunmuştur. Jolliffe ve Farrington (2006) yaptıkları açıklayıcı faktör analizi sonucunda iki faktörlü (duygusal ve bilişsel empati) bir yapı elde etmiş ve 20 maddeyi uygun olmadığı için elemişlerdir. Yeni bir grup katılımcıya 20 maddelik yeni ölçek uygulanmış ve doğrulayıcı faktör analizi ile iki faktörlü yapı desteklenmiştir (uyum iyiliği indeksi=.89, standartlaştırılmış uyum iyiliği indeksi=.86, yaklaşık hataların ortalama karekökü=.06). Ayrıca, ölçeğin uyum geçerliğine dair yeterli kanıt sağlanmıştır. Son olarak, güvenirlik katsayısı duygusal boyut için .85, bilişsel boyut için .79 olarak rapor edilmiştir. Albiero, Matricardi, Speltri, ve Toso (2009) Temel Empati Ölçeği'nin İtalyanca adaptasyonunu yapıp, geçerlik ve güvenirliğine ilişkin kanıtları incelemişlerdir. Yaptıkları doğrulayıcı faktör analizi ile orijinal iki faktörlü yapıyı İtalyan örneklemi için de doğrulayan Albiero ve ark. (2009), duygusal boyut için iç tutarlık katsayısını .86, bilişsel boyut için ise .74 olarak bulmuşlardır.

Yöntem

Çalışma Grubu ve İşlem

Araştırmaya 411'i kız, 302'si erkek ve 4'ü cinsiyet belirtmeyen 717 kişi katılmıştır. Katılımcılara Ankara ve Sinop illerinde bulunan dershanelerde ulaşılmıştır. Araştırma kapsamında benzer özellikleri olan katılımcı gruplarından iki ayrı grup veri elde edilmiştir.

Birinci çalışma grubu, yaşları 13 ve 21 arasında değişen ($\bar{X}$ =16.58; *SS*=1.42; Ortanca=17; Mod=17) 178'i kız, 178'i erkek ve 2'si cinsiyet bildirmeyen 358 kişiden oluşmaktadır. Benzer biçimde, ikinci çalışma grubu da yaşları 13 ve 21 arasında değişen ($\bar{X}$ =17.07; *SS*=1.46; Ortanca=17; Mod=17) 233'ü kız, 124'ü erkek ve 2'si cinsiyet bildirmeyen 359 kişiden oluşmaktadır. İlk grup veri ile orijinal faktör yapısının Türk katılımcılar ile doğrulanıp doğrulanmayacağını test etmek için doğrulayıcı faktör analizi yapılmıştır. İkinci grup veri ile ise doğrulayıcı faktör analizi yapılan değişiklikler göz önünde bulundurularak tekrarlanmıştır.

Veri Toplama Araçları

Bu bölümde veri toplamada kullanılan Temel Empati Ölçeği, Yenilenmiş Siber Zorbalık Envanteri ve Geleneksel Zorbalık Anketi tanıtılacaktır. Yenilenmiş Siber Zorbalık Envanteri ve Geleneksel Zorbalık Anketi, Temel Empati Ölçeğinin yapısal geçerlik analizleri için kullanılmıştır.

Temel Empati Ölçeği. Temel Empati Ölçeği Jolliffe ve Farrington (2006) tarafından geliştirilmiş, 9 maddesi bilişsel empatiyi ölçen, 11 maddesi duygusal empatiyi ölçen, Likert tipi beşli derecelendirmeli (*1= Kesinlikle Katılmıyorum, 2= Katılmıyorum, 3=Ne Katılıyorum, Ne Katılmıyorum, 4= Katılıyorum, 5= Kesinlikle Katılıyorum*) 20 maddelik bir ölçektir. Bilişsel empati 3, 6, 9, 10, 12, 14, 16, 19 ve 20. maddeler ile, duygusal empati ise 1, 2, 4, 5, 7, 8, 11, 13,15, 17, 18. maddeler aracılığıyla ölçülmüştür. Bilişsel empati alt boyutu için ölçekten alınabilecek en düşük puan 9, en yüksek puan 45'tir. Duygusal empati alt boyutu için ise ölçekten alınabilecek en düşük puan 11, en yüksek puan 55'tir.

Yenilenmiş Siber Zorbalık Envanteri. Siber Zorbalık Envanteri Erdur-Baker tarafından geliştirilmiş ve ilk olarak Erdur-Baker ve Kavşut'un (2007) çalışmasında kullanılmıştır. Bu çalışmada ise Topcu ve Erdur-Baker (2010) tarafından yenilenen şekli kullanılmıştır. Bu çalışmada envanterin sadece Siber Zorba formu kullanılmıştır. Yirmi dört maddeden oluşan formda her maddenin dörtlü derecelendirmeli (*1= Hiç, 2= Bir kez, 3=İki-üç kez,4= Üçten çok)* ölçek üzerinde değerlendirilmesi istenmiştir. Yüksek puanlar daha sık siber zorbalık yapmanın göstergesidir. Topcu ve Erdur-Baker'e (2010) göre ölçeğin tek boyutu vardır ve Cronbach alfa katsayısı .86'dır. Benzer şekilde bu çalışma için de doğrulayıcı faktör analizi ile ölçeğin faktör yapısı incelenmiş ve orijinal çalışmaya paralel olarak ölçeğin tek faktörlü yapıda olduğu gösterilmiştir. Güvenirlik analizi için hesaplanan Cronbach alfa katsayısı .86 olarak bulunmuştur.

Geleneksel Zorbalık Anketi. Geleneksel Zorbalık Anketi Topcu (2008) tarafından geliştirilmiştir. Fiziksel ortamda zorba ve kurban olma durumlarını ölçen iki paralel formdan ve yedişer maddeden oluşan anketin bu çalışma kapsamında sadece zorba formu kullanılmıştır. Katılımcılardan her maddeyi dörtlü derecelendirmeli (*1= Hiç, 2= Bir kez, 3=İki-üç kez,4= Üçten çok)* ölçek üzerinde değerlendirilmesi istenmiştir. Yüksek puanlar daha sık zorbalık yapmaya

işaret etmektedir. Orijnalinde tek boyutlu olan ölçeğin Cronbach alfa katsayısı .74'tür. Bu çalışma için de faktör yapısı doğrulayıcı faktör analizi ile incelenmiş ve ölçeğin tek boyutlu yapıda olduğu gösterilmiştir. Elde edilen Cronbach alfa katsayısı .74'tür.

Kişisel Bilgi Formu. Katılımcıların yaş, cinsiyet ve sınıf bilgileri bir kişisel bilgi formu aracılığıyla öğrenilmiştir.

Veri Analizi

Verilerin analizine başlamadan önce verilerin doğru girilip girilmediğini kontrol etmek amacıyla frekans tabloları incelenmiştir. Doğrulayıcı faktör analizi Amos 4.0 (Arbuckle ve Wothke, 1999) kullanılarak yapılmıştır. Çoklu benzerlik yöntemi (maximum likelihood estimation) kullanılmış ve modelin uygunluğu uyum iyiliği indekslerine bağlı olarak değerlendirilmiştir. Birinci düzey doğrulayıcı faktör analizini değerlendirme kriterleri olarak orijinal çalışmada seçilen uyum iyiliği indeksi (goodness of fit index, GFI), standartlaştırılmış uyum iyiliği indeksi (adjusted goodness of fit index, AGFI) ve yaklaşık hataların ortalama karekökü (root mean square error of approximation, RMSEA) seçilmiştir. GFI ve AGFI değerleri 0 ile 1 arasında değişmektedir ve .90'dan büyük değerler iyi model uyumuna işaret eder. RMSEA için ise .05 ya da daha küçük değerler iyi uyumu, .08 ve yakın rakamlar orta düzeyde uyumu, .10 ve daha büyük rakamlar ise kötü uyumu göstermektedir (Byrne, 2001).

Yine Temel Empati Ölçeği'nin yapısal geçerliğine kanıt göstermek için yapılan ayrılma (divergent) geçerlik analizleri (Şencan, 2005), TEÖ'nün Siber Zorbalık Envanteri Zorba Formu ve Geleneksel Zorbalık Anketi Zorba Formu ile arasındaki ilişkinin korelasyon katsayısı hesaplanarak incelenmesi yöntemiyle yapılmıştır. Son olarak, grup farklılıklarıyla yapılan analizler sonucu ölçeğin yapısal geçerliğine kanıt sağlamak (Şencan, 2005) için kız ve erkek öğrencilerin empati puanları arasındaki farkın empatinin iki boyutu göz önüne alındığında alanyazınla paralel olup olmadığını görmek için tek yönlü çok değişkenli varyans analizi yapılmıştır.

Bulgular

TEÖ'nin Çeviri Çalışması ve Kapsam Geçerliği

Temel Empati Ölçeği (Jolliffe ve Farrington, 2006)'nin Türkçe uyarlaması çalışmasının ilk basamağı olarak ölçeği geliştiren Darick Jolliffe ile iletişim kurularak geliştirdiği ölçeğin Türkçe uyarlama çalışması için izni istenmiştir. Alınan iznin ardından ölçek maddelerinin Türkçe'ye çeviri süreci başlamıştır. Ölçeğin kaynak dil olan İngilizce'den hedef dil olan Türkçe'ye çevirisini, alan bilgisi ve İngilizce yeterliliği bulunan dört psikolojik danışman yapmıştır. Çeviriyi yapan uzmanlardan kavramsal, alansal ve deyimsel eşdeğerliğe dikkat etmeleri istenmiştir. Çeviri işlemi alan bilgisi olan uzmanlar tarafından yapılmış olmasına rağmen, iki formun tutarlılığının dilin kullanımı ve dil bilgisi açısından incelenmesi için, bir İngilizce öğretmeni tarafından ölçek maddelerinin kaynak dil olan İngilizce'ye geri çevirisi (back translation) yapılmıştır ve çeviri işlemleri sırasında anlam değişikliği ya da kaybı olmadığı gözlenmiştir. Çeviri işlemi tamamlanan ölçeğin Türkçe'ye uygunluğunun kontrolü için iki Türk Dili ve Edebiyatı uzmanı tarafından kontrol edilmesi istenmiştir ve uzmanlar tarafından gerekli görülen dilbilgisi ve kelime değişiklikleri yapılmıştır. Hazırlanan ölçek maddeleri yaşları 16 ve 18 arasında değişen, 2 kız 4 erkek öğrenciden oluşan 6 kişilik bir odak grubu ile birlikte okunmuş ve anlaşılabilir olduğu yönünde dönütler alınmıştır. Ayrıca, son haline getirilen ölçek, Psikolojik Danışmanlık ve Rehberlik alanında doktora derecesine sahip iki öğretim üyesine uzman görüşü alınmak için sunulmuş ve ölçek uzmanlar tarafından çalışma grubunun yaş özelliklerine uygun ve içerik geçerliği olan bir ölçek olarak değerlendirilmiştir.

TEÖ'nin Yapı Geçerliği

Birinci grup veri ile doğrulayıcı faktör analizi. İlk veri seti ile ölçeği geliştiren araştırmacıların önerdiği iki faktörlü yapı test edilmiştir. İki faktörlü modelin DFA ile test edilmesi sonucunda elde edilen uyum indeksleri modelin uyumunun yeterli olmadığını göstermektedir (GFI=.79, AGFI =.74 ve RMSEA=.10). Analiz sonucu elde edilen modifikasyon önerileri incelendiğinde Jolliffe ve Farrington'dan (2006) farklı olarak, Madde 7-Madde 8, Madde 7-Madde 18, Madde 8- Madde 18, Madde 4- Madde 15, Madde 14- Madde 16, Madde 15- Madde 17 ve Madde 19- Madde 20 arasındaki ilişkinin modelin uyum iyiliği indekslerine önemli derecede olumsuz etkisi olduğu görülmüştür. Bu maddeler incelendiğinde yakın anlamlı oldukları gözlenmiştir ve belirtilen maddelere ait hatalar ilişkilendirilmiştir. Model tekrar analize alınmış ve elde edilen uyum indeksleri yeterli sayılabilecek uyuma işaret etmişlerdir (GFI = .88, AGFI =.84 ve RMSEA =.07). Bütün parametre tahminleri anlamlıdır ve .70 ile .05 arasında değişmektedir. Modifiye edilmiş iki faktörlü model bu veri seti ile doğrulanmıştır.

İkinci grup veri ile doğrulayıcı faktör analizi. Elde edilen model bir kez de 359 kişilik ikinci veri seti ile test edilmiştir. Elde edilen uyum indeksleri GFI = .90, AGFI =.87, ve RMSEA =.06'dır. Bütün parametre tahminleri anlamlıdır ve .74 ile .26 ara-

sında değişmektedir (Şekil 1). Sonuç olarak birinci düzeyde iki faktörde test edilen DFA'i sonucu elde edilen indeksler yeterli düzeydedir.

Şekil 1. *Temel Empati Ölçeği için Modifiye Edilmiş İki Faktörlü Model*

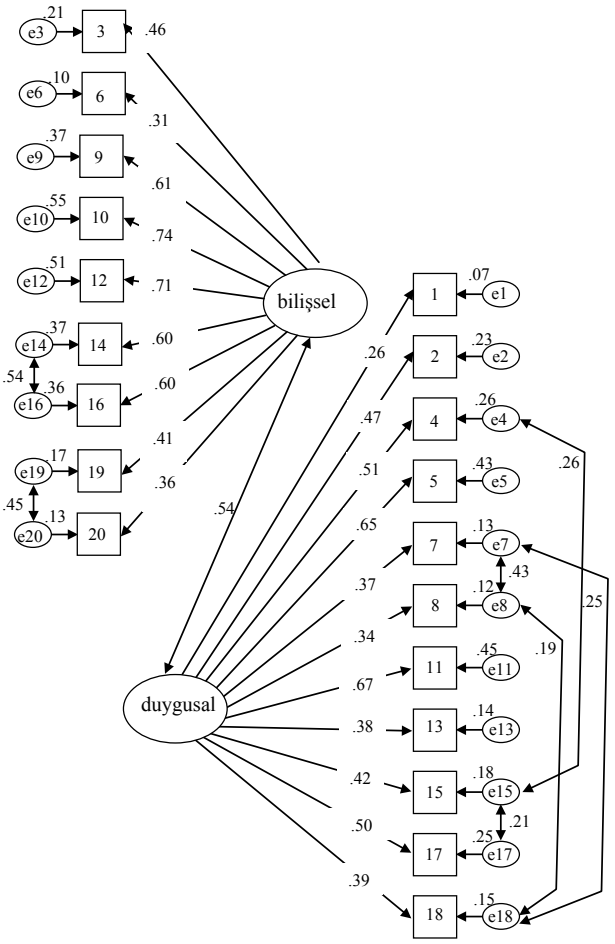

Yapısal geçerlik analizi için yapılan ayrılma (divergent) geçerlik testi için Temel Empati Ölçeği'nin Siber Zorbalık Envanteri Zorba Formu ve Geleneksel Zorbalık Anketi Zorba Formu ile ilişkisi Pearson Momentler Çarpımı Korelasyon Katsayısı formülüyle incelenmiştir. Analiz sonucunda Temel Empati Ölçeğinin hem duygusal empati alt boyutu (r=-.15, p<.001), hem de bilişsel empati alt boyutu (r=-.08, p<.05) Siber Zorbalık Envanteri Zorba Formu ile ters yönlü ilişkili bulunmuştur. Benzer biçimde Geleneksel Zorbalık Anketi Zorba Formu ile de hem duygusal empati alt boyutu (r=-.12, p<.01), hem de bilişsel empati alt boyutu (r=-.08, p<.05) ters yönlü ilişkilidir. Elde edilen korelasyon katsayıları Cohen'e (1988) göre değerlendirildiğinde düşük aralıkta oldukları gözlenmektedir. Bu sonuçlar alanyazın ile tutarlı ve beklenen biçimdedir.

Geçerliğe İlişkin Diğer Kanıtlar

Empati ve toplumsal cinsiyet. Kız ve erkeklerin empati düzeyleri anlamlı olarak farklılaşmaktadır ve kızların empati düzeyleri erkeklerden daha yüksektir (Lennon ve Eisenberg, 1987). Bu çalışmada da alanyazın ile tutarlı sonuçlar bulunmuştur. Empatinin her iki boyutu birlikte değerlendirildiğinde kızların empati düzeylerinin erkeklerden daha yüksek olduğu görülmektedir (Wilks's λ = .82, F (2, 710) = 76.38, p< .001, η^2 =.18). Eta kare değeri Cohen'e göre (1988) yorumlandığında kızlar ve erkekler arasındaki empati düzeyi farkının empatinin her iki boyutu birlikte değerlendirildiğinde küçük etki büyüklüğüne işaret ettiği gözlenmektedir.

Cinsiyete göre alt-ölçekler arası ilişki. Alanyazına göre duygusal ve bilişsel boyutlar her ne kadar empatinin farklı yönlerini ölçüyor olsalar da aralarında pozitif ve anlamlı ilişki vardır. Jolliffe ve Farrington (2006) duygusal ve bilişsel empati arasındaki korelasyon katsayısını erkekler için r=.41 (p<.0001), kızlar için ise r=.43 (p<.0001) olarak rapor etmişlerdir. Bu çalışmada ise duygusal ve bilişsel empati arasındaki korelasyon katsayısı erkekler için r=.21 (p<.01), kızlar için r=.37 (p<.01), bütün çalışma grubu için ise r=.37 (p<.01) olarak bulunmuştur. Korelasyon katsayıları Cohen (1988) tarafından önerilen değerler doğrultusunda yorumlandığında kızlar için küçük etki, erkekler için ve bütün grup için orta büyüklükte etki aralığında olduğu görülmektedir.

Güvenirliğe İlişkin Bulgular

İlk olarak birinci veri seti kullanılarak maddelerin iç tutarlılık katsayısı Cronbach alfa hesaplanarak elde edilmiştir. Alfa katsayısı duygusal boyut için .74 ve bilişsel boyut için .79'dur. İkinci veri seti için de Cronbach alfa katsayıları hesaplanmış ve duygusal boyut için .76 ve bilişsel boyut için .80 bulunmuştur.

Tartışma

Bu çalışmanın amacı Jolliffe ve Farrington (2006) tarafından geliştirilen Temel Empati Ölçeği'nin Türkçe uyarlamasının yapılması ve orijinal iki faktörlü yapının (bilişsel ve duygusal empati) Türk katılımcılardan elde edilen veriler üzerinde doğrulayıcı faktör analizi ile test edilmesidir. Araştırma kapsamında, benzer özellikleri olan iki farklı çalışma grubu ile DFA yapılmış ve orijinal iki faktörlü modelin Türk katılımcılar ile de bazı modifikasyonlar yapılarak doğrulandığı gözlenmiştir.

Bu çalışmada duygusal empati boyutunun iç tutarlık katsayısı (α=.76) bilişsel empati boyutunun iç tutarlık katsayısından (α=.80) daha düşük olarak bulunmuştur. TEÖ'nin İtalyanca uyarlamasını yapan

Albiero ve ark. (2009) tarafından rapor edilen iç tutarlık katsayılarına bakıldığında ise tam tersi bir durum görülmektedir ($\alpha_{bilişsel}$=.74, $\alpha_{duygusal}$=.86). Ayrıca, iki faktörlü yapının doğrulanması hem orijinal çalışmayı hem de Albiero ve ark.'nı (2009) destekler niteliktedir. Elde edilen uyum indeksleri (GFI=.90, AGFI=.87, RMSEA=.06) orijinal çalışmada rapor edilen uyum indekslerine (GFI=.89, AGFI=.86, RMSEA=.06) çok yakındır.

Ayırt edici geçerlik testi sonuçları alanyazınla paralellik göstermektedir. Daha önce yapılan çalışmalarda düşük empati seviyesi zorbalık ya da şiddet gibi bazı olumsuz davranışlar ile ilişkili bulunmuştur (Endresen ve Olweus, 2001). Bu çalışmada da geleneksel zorbalık ve siber zorbalık ile empati düzeyi arasında ters yönlü bir ilişki olduğu görülmektedir. TEÖ'nün geçerliğine bir diğer kanıt ise ölçeğin alanyazının da işaret ettiği gibi kızların erkeklere göre daha empatik olduğunu göstermesidir.

Bu sonuçlar doğrultusunda, her ne kadar empati kültüre bağlı bir özellik olarak değerlendirilse de Temel Empati Ölçeği'nin psikometrik özelliklerinin yeterli olması, ölçeğin kültürden bağımsız olarak, Türk katılımcılar ile de kullanılabileceğini göstermektedir.

Başlangıç niteliğindeki bu çalışmada ölçeği geliştiren araştırmacılar Jolliffe ve Farrington'ın (2006) uyguladığı basamaklar birebir takip edilmeye çalışılmıştır. Buna rağmen bu çalışmanın bazı sınırlılıkları vardır. Bu sınırlılıklardan biri çalışma grubunu seçerken ulaşılabilirlik yönteminin kullanılmasıdır. Daha sonra yapılacak çalışmalarda tesadüfi örnekleme yönteminin kullanılması sonuçların genellenebilirliği açısından önerilmektedir. Ayrıca, empati düzeylerinin farklı olması beklenen psikolojik danışman, psikolog, saldırganlık deneyimi olduğu bilinen veya suça karışmış kişiler için ölçeğin ayırt ediciliğinin test edilmesi ve empati düzeyinin prososyal davranış ve zeka gibi kavramlarla ilişkisinin test edilmesi faydalı olacak, bu çalışmanın bulgularına ek olarak elde edilen sonuçları zenginleştirecektir.

Yazışma adresi: Çiğdem Topcu, Eğitim Bilimleri Bölümü, Eğitim Fakültesi, Orta Doğu Teknik Üniversitesi, Ankara, Türkiye. e-posta: ctopcu@metu.edu.tr

Kaynaklar

Albiero, P., Matricardi, G., Speltri, D., ve Toso, D. (2009). The assessment of empathy in adolescence: A contribution to the Italian validation of the "Basic Empathy Scale".

Journal of Adolescence, 32, 393-408. doi:10.1016/j.adolescence.2008.01.001

Arbuckle, J. L. ve Wothke, W. (1999). *Amos 4.0 user's guide*. Chicago, IL: SPSS.

Byrne, B. M. (2001). *Structural equation modeling with AMOS : Basic concepts, applications, and programming.* Mahwah, N.J.: Lawrence Erlbaum Associates.

Cohen, J. (1988). *Statistical power analysis for the behavioral sciences* (2nd ed.). New Jersey: Lawrence Erlbaum.

Davis, M. H. (1980). A multidimensional approach to individual differences in empathy.

JSAS Catalog of Selected Documents in Psychology, 10, 85. Erişim adresi http://www.uv.es/~friasnav/Davis_1980.pdf

Dökmen, Ü. (1988). Empatinin yeni bir modele dayanılarak ölçülmesi ve psikodrama ile geliştirilmesi. *Ankara Üniversitesi Eğitim Bilimleri Fakültesi Dergisi, 21,* 155-190.

Eisenberg, N. ve Miller, P. A., (1987). The relation of empathy to prosocial and related behaviors. *Psychological Bulletin, 101*, 91-119.

Eisenberg, N. ve Strayer J. (1987). Critical issues in the study of empathy. In N. Eisenberg and J. Strayer (Eds.), *Empathy and its development. Cambridge studies in social and emotional development.* (pp. 3-13). New York: Cambridge University Press.

Endresen, L. M., ve Olweus, D. (2001). Self-reported empathy in Norwegian adolescents: Sex differences, age trends, and relationship to bullying. In A. C. Bohart, C. Arthur, ve

D. J. Stipek (Eds.), *Constructive & destructive behavior: Implications for family, school, and society* (pp. 147-165). Washington, DC: American Psychological Association.

Engeler, A. ve Yargıç, L. İ. (2007). Kişilerarası tepkisellik indeksi: Empatinin çok boyutlu ölçümü. *Yeni Symposium, 45*(3), 119-127. Erişim adresi http://www.yenisymposium.net/fulltext/2007/119.pdf

Erdur-Baker, Ö. ve Kavşut, F. (2007). A new face of peer bullying: Cyber bullying. *Journal of Euroasian Educational Research, 27*, 31-42. Erişim adresi http://www.ejer.com.tr/pdfler/tr/714017767.pdf

Gini, G., Albiero, P., Benelli, B. ve Altoe, G. (2007). Does empathy predict adolescents' bullying and defending behavior? *Aggressive Behavior, 33*, 467-476. doi: 10.1002/ab.20204

Hoffman, M. L. (1984). Interaction of affect and cognition in empathy. In C. E. Izard, J.

Kagan, & R. B. Zajonc (Eds.), *Emotions, cognition, and behavior* (pp. 103-131). Cambridge: Cambridge University Press.

Hoffman, M. L. (1987). The contribution of empathy to justice and moral judgment. In N.

Eisenberg and J. Strayer (Eds.), *Empathy and its development. Cambridge studies in social and emotional development.* (pp. 47-80). New York: Cambridge University Press.

Hogan, R. (1969). Development of an empathy scale. *Journal of Consulting and Clinical Psychology, 33,* 307-316.

Jolliffe, D. ve Farrington, D.P. (2004). Empathy and offending: A systematic review and meta-analysis. *Aggression and Violent Behavior, 9*, 441-476. doi:10.1016/j.avb.2003.03.001

Jolliffe, D. ve Farrington, D. P. (2006). Development and validation of the Basic Empathy

Scale. *Journal of Adolescence, 29*, 589-611. doi:10.1016/j.adolescence.2005.08.010

Kaukiainen, A. A., Bjorkqvist, K., Lagerspetz, K., Osterman, K., Salmivalli, C., Rothberg, S., ve Ahlbom, A. (1999). The relationship between social intelligence, empathy, and three types of aggression. *Aggressive Behavior, 25*, 81-89.

Lennon, R. ve Eisenberg, N. (1987). Gender and age differences in empathy and sympathy. In N. Eisenberg & J. Strayer (Eds.) Empathy and its development. *Cambridge studies in social and emotional development.* (pp. 195-217). New York: Cambridge University Press.

Loudin, J. L., Loukas A., ve Robinson, S. (2003). Relational aggression in college students:

Examining the roles of social anxiety and empathy. *Aggressive Behavior, 29,* 430-439. doi: 10.1002/ab.10039

Mehrabian, A. ve Epstein, N. (1972). A measure of emotional empathy. *Journal of Personality, 40,* 525-543. doi: 10.1111/1467-6494.ep8970028

Miller, P. A. ve de Haar MA.Jo. (1997). Emotional, cognitive, behavioral, and temperament, characteristics higher empathy child. *Motivation and Emotion, 21,* 109-125.

Rueckert, L. ve Naybar, N. (2008). Gender differences in empathy: The role of the right hemisphere. *Brain and Cognition, 67*, 162-167.

Staub, E. (1987). Commentary on part I. In N. Eisenberg ve J. Strayer (Eds), Empathy and its development. *Cambridge studies in social and emotional development.* (pp. 195-217). New York: Cambridge University Press.

Şencan, H. (2005). *Sosyal ve davranışsal ölçümlerde güvenirlik ve geçerlik*. Ankara: Seçkin Yayıncılık

Thompson, K. L. ve Gullone, E. (2003). Promotion of empathy and prosocial behaviour in children through humane education. *Australian Psychologist, 38*, 175-182.

Topcu, Ç. (2008). The relationship of cyber bullying to empathy, gender, traditional bullying, internet use and adult monitoring. Yayınlanmamış Yükseklisans Tezi. Orta Doğu Teknik Üniversitesi, Sosyal Bilimler Enstitüsü, Ankara.

Topcu, Ç. & Erdur-Baker, Ö. (2010, April). The revised cyber bullying inventory: Validity and reliability study. World Conference on Psychology, Counseling and Guidance, Antalya, Turkey.